Avvitatori a controllo di coppia con frizione

Avvitatori progettati e costruiti per garantire le migliori prestazioni per ciò che riguarda precisione, silenziosità, affidabilità e sicurezza.
L'utilizzo del braccio articolato permette di mantenere un allineamento perfetto e di eliminare il peso dell'utensile, facilitando e velocizzando il lavoro dell'operatore.

Modello	Velocità a vuoto (giri/min)	Serraggio viti (Metallo)	Coppia (Nm)	Consumo aria (Nl/min)	Potenza (Watt)	dB (A)
AV20 AT	2200	M4 - M5	1,8-3,5	430	220	82
AV30 AT	750	M5 - M6	2-7,6	430	220	82
AV50 AT	420	M6 - M8	2-7,6	430	220	82
AV70 AT	310	M6 - M8	4,8-14,6	430	220	82
AV350 AT	350	M6 - M10	9-27	600	320	84
AV250 AT	230	M8 - M10	13-35	600	320	84

Sistemi di avvitatura

Gli avvitatori AUTOVIT offrono un facile e continuo rifornimento delle viti da avvitare e facilitano il lavoro dell'operatore, poiché evitano di prendere manualmente la vite e di doverla posizionare sulla lama dell'avvitatore o sul pezzo.
L'utilizzo del braccio articolato permette di mantenere un allineamento perfetto e di eliminare il peso dell'utensile, facilitando e velocizzando il lavoro dell'operatore.
L'alimentatore fornisce la vite all'avvitatore grazie ad un sistema di allineamento a vibrazione ed ad un selettore che garantisce il caricamento di una vite ad ogni ciclo macchina. Un impulso d'aria compressa porta la vite alla testina dell'avvitatore. Grazie ad un apposito sensore posto sulla guida, al riempimento delle guide in ingresso al selettore, la vibrazione viene automaticamente interrotta. Ciò consente una riduzione del consumo energetico, dell'usura della tazza e della rumorosità del sistema. Il funzionamento riprende non appena il sensore rileva la mancanza di viti nella guida.

Modello	Velocità a vuoto (giri/min)	Coppia (Nm)	Corsa	Dimensione viti			Attacco testina
				ø testa	ø gambo	lunghezza	
AUTOVIT 44EL	1000	2	47	4-10	2,5-5	<27	M14x1 - M18x1,5
AUTOVIT 66-EL	600	3,5	47	4-10	2,5-5	<27	M14x1 - M18x1,5
AUTOVIT 2FL-EL	1000	3,6	57	4-10	2,5-5	<45	M14x1 - M18x1,5
AUTOVIT 4FL-EL	400	11,5	57	4-10	2,5-5	<45	M14x1 - M18x1,5
AUTOVIT 2GC-EL	2300	3,5	40	5-10	4-5	<25	M18x1,5
AUTOVIT 2GL-EL	2300	3,5	56	4-10	2,5-5	<45	M14x1 - M18x1,5
AUTOVIT 3GL-EL	950	6,3	56	4-10	2,5-5	<45	M14x1 - M18x1,5

Accessori

Porta utensili a cambio rapido

Porta utensili per maschiatrice da M3 a M30 con e senza frizione, bussole porta filiere, magnete di posizionamento.

Carrello

Carrello porta maschiatrici completo di ripiano con portabussole.

Dimensioni: 850x750x870h
Peso: 65Kg

Mandrino portapunte e svasatori da 1 a 10mm.

Nella continua ricerca di migliorare il prodotto, Volumec si riserva di apportare modifiche e migliorie, senza alcun preavviso.

A.T.S. dal 1983

A.T.S. S.r.l.
Via del Mangano N° 4/A
40023 Castel Guelfo (Bologna)
Tel: +39 0542 670427
Fax: +39 0542 670437
Email: info@atslamberti.com
www.atslamberti.com

Maschiatrici pneumatiche a braccio articolato

Testa multidirezionale

Di serie su tutte le macchine che permette di filettare in qualsiasi posizione.

Doppia velocità

Sistema a due posizioni per variare velocità e coppia in base alle esigenze di maschiatura (VTS).

2speed

Braccio articolato ripiegato

serie VT / VTS

- Sistema a triplo braccio articolato bilanciato interamente in alluminio speciale che garantisce un allineamento sui fori veloce e preciso.
- Testata multidirezionale di serie su tutte le macchine che permette di filettare in qualsiasi posizione.
- Calamita di posizionamento per un allineamento del mandrino veloce e preciso.
- Bilanciamento e fluidità nei movimenti garantita da molle a gas registrabili e articolazioni montate su cuscinetti a sfere.
- Motore pneumatico che non necessita di moduli aggiuntivi di velocità.
- Possibilità di filettare fori cechi e passanti grazie alle frizioni registrabili.
- Gruppo filtro con regolatore di pressione e lubrificatore.

VOLUMEC
mechanical innovations

serie ET

- Sistema a doppio braccio articolato bilanciato adatto a filettature e svasature di piccole e medie dimensioni.
- Testata multiposizione di serie su tutte le macchine che permette di filettare con angolazioni diverse dalla perpendicolare.
- Calamita di posizionamento per un allineamento del mandrino veloce e preciso.
- Bilanciamento e fluidità nei movimenti garantita da molla a gas registrabile e articolazioni montate su cuscinetti a sfere.
- Motore pneumatico che non necessita di moduli aggiuntivi di velocità.
- Possibilità di filettare fori cechi e passanti grazie alle frizioni registrabili.
- Gruppo filtro con regolatore di pressione e lubrificatore.

Raggio di 1280mm

Il braccio articolato della serie ET permette di lavorare comodamente nel raggio di 1280mm.

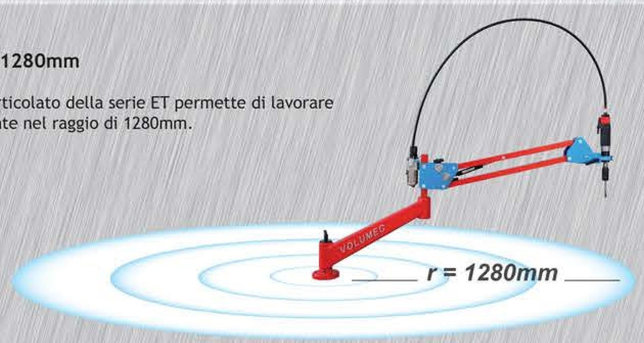

Raggio di 1900mm

Il triplo braccio articolato della serie VT/VTS permette di lavorare comodamente nel raggio di 1900mm.

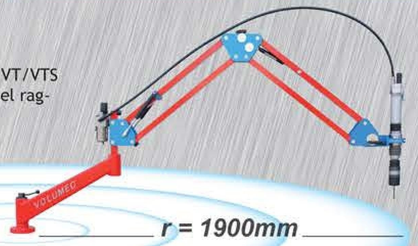

Caratteristiche principali: Maschiatrici serie VT / VTS

Modello	Capacità di maschiatura acciaio		Coppia a 6 bar	Velocità a vuoto	Peso	Mandrino
	Metrica	Pollici	(Nm)	(giri/min)	(Kg)	
VT 512	M3-M12	1/8" - 1/2"	28	600	19	GR2
VT 516	M3-M16	1/8" - 5/8"	38	450	19	GR2
VT 600	M5-M30	5/32" - 1 1/8"	180	100	20	GR2
VTS 1000	M3-M30	1" - 1 1/8"	45/180	350/100	20	GR2

Caratteristiche principali: Maschiatrici serie ET

Modello	Capacità di maschiatura acciaio		Coppia a 6 bar	Velocità a vuoto	Peso	Mandrino
	Metrica	Pollici	(Nm)	(giri/min)	(Kg)	
ET220	M3-M12	1/8" - 1/2"	24	310	15	GR1
ET300	M3-M8	1/8" - 3/8"	16	650	15	GR1
ET350	M3-M12	1/8" - 1/2"	28	350	15	GR1
ET500	M3-M16	1/8" - 5/8"	38	420	16	GR2